Illustration Note France 253.8.2.2.7

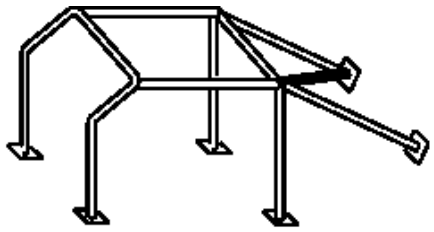

Dessin / Drawing N° 253-3

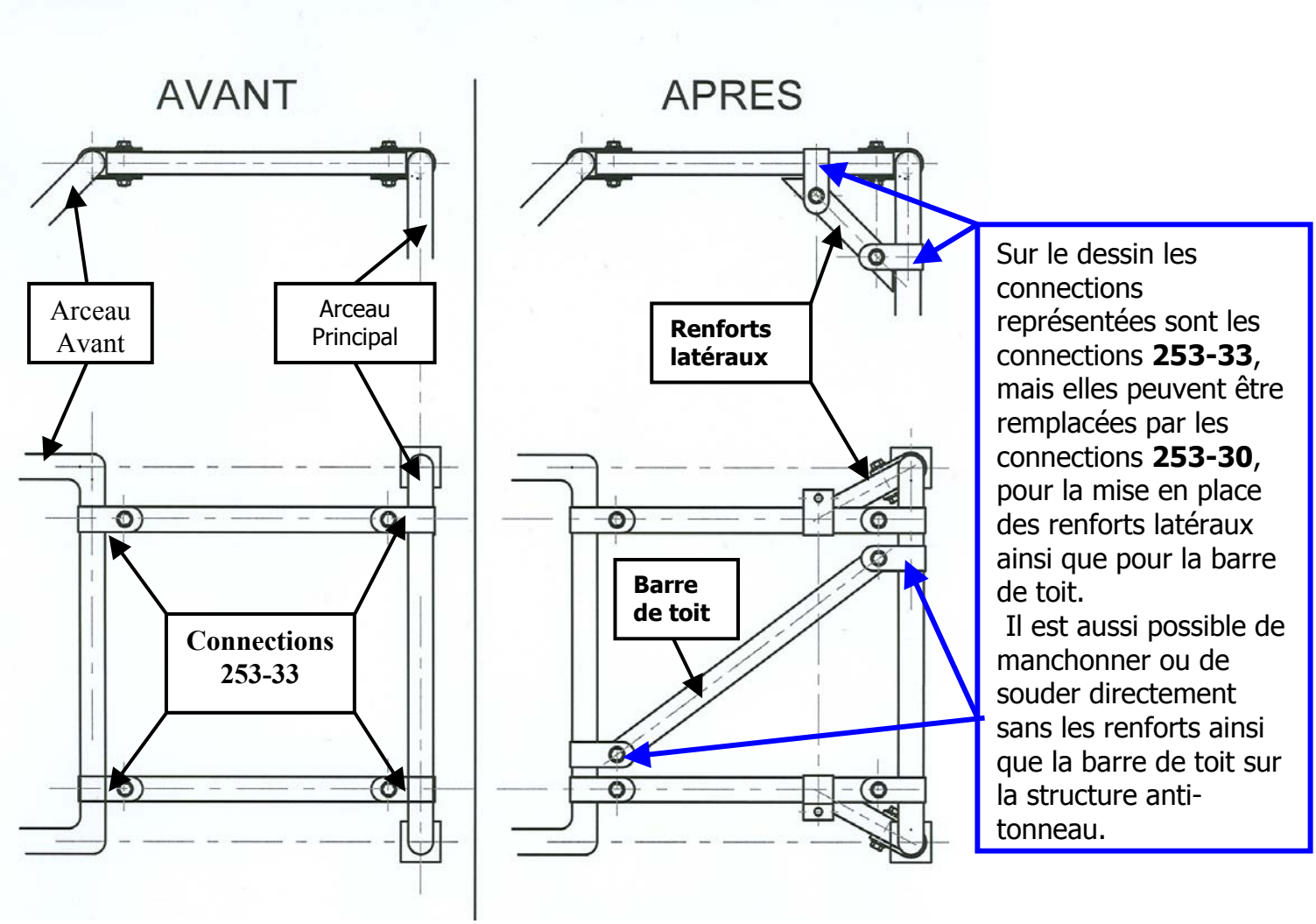

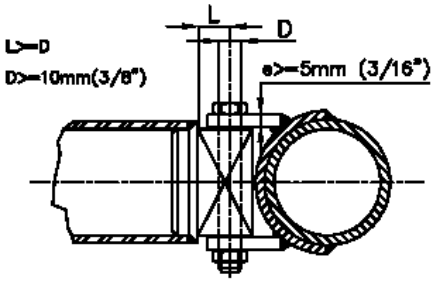

Dessin / Drawing N°253-30

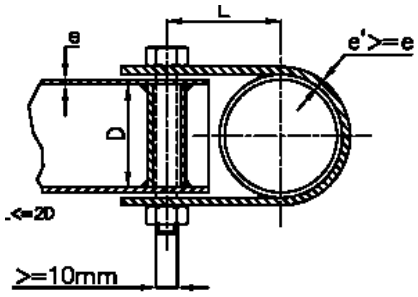

Dessin / Drawing N°253-33

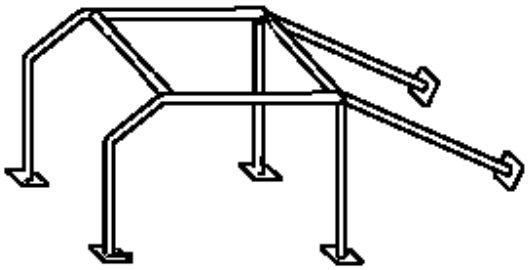

Dessin / Drawing N° 253–4

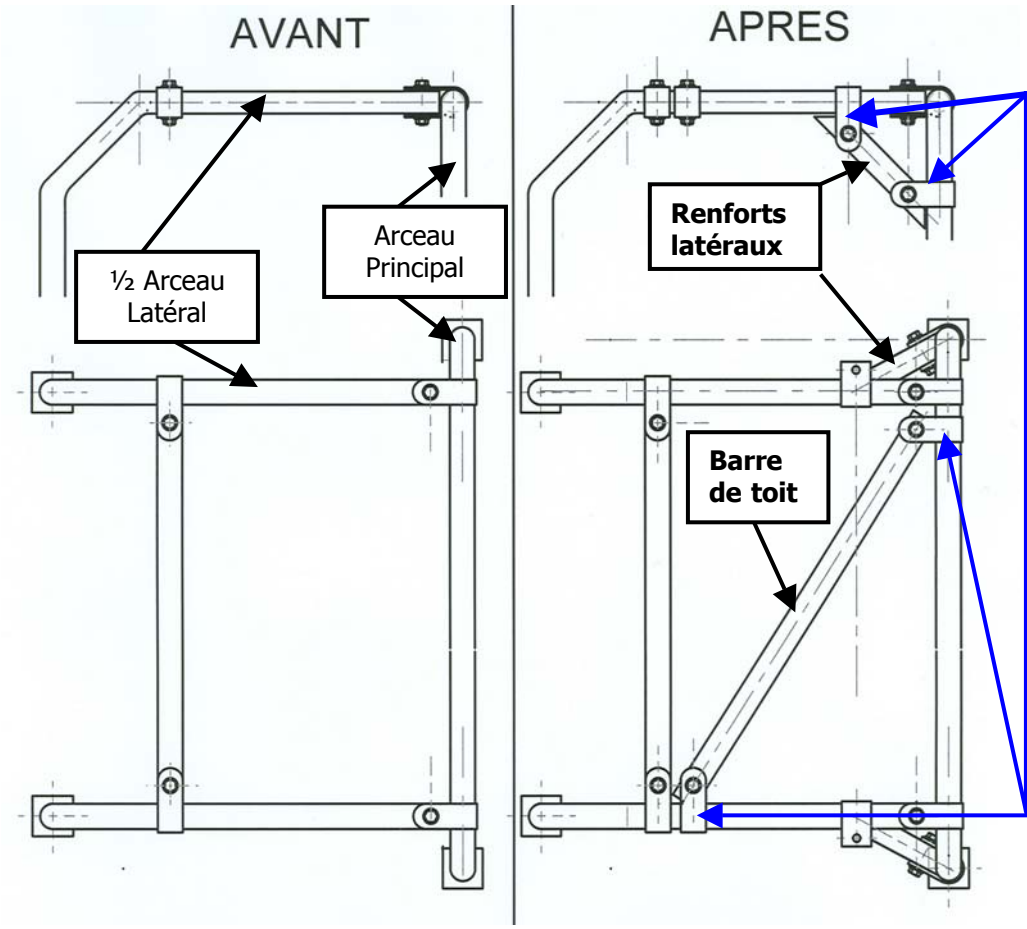

Sur le dessin les connections représentées sont les connections **253-33**, mais elles peuvent être remplacées par les connections **253-30**, pour la mise en place des renforts latéraux ainsi que pour la barre de toit.
Il est aussi possible de manchonner ou de souder directement les renforts ainsi que la barre de toit sur la structure anti-tonneau.

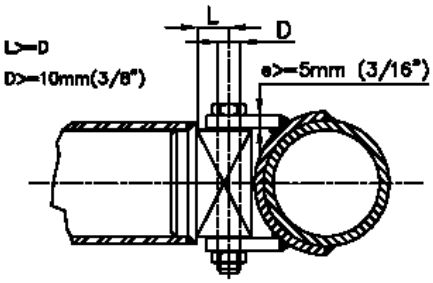

Dessin / Drawing N°253–30

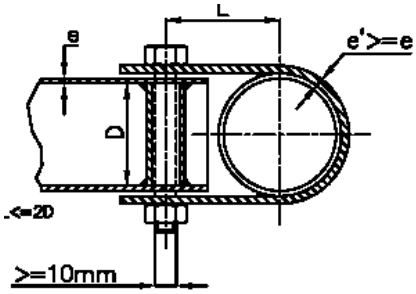

Dessin / Drawing N°253–33

Connections Supérieures 253-33

Renforts latéraux et diagonale de toit OBLIGATOIRES Note France 253.82.2.7

Arceau Avant

Arceau Principal

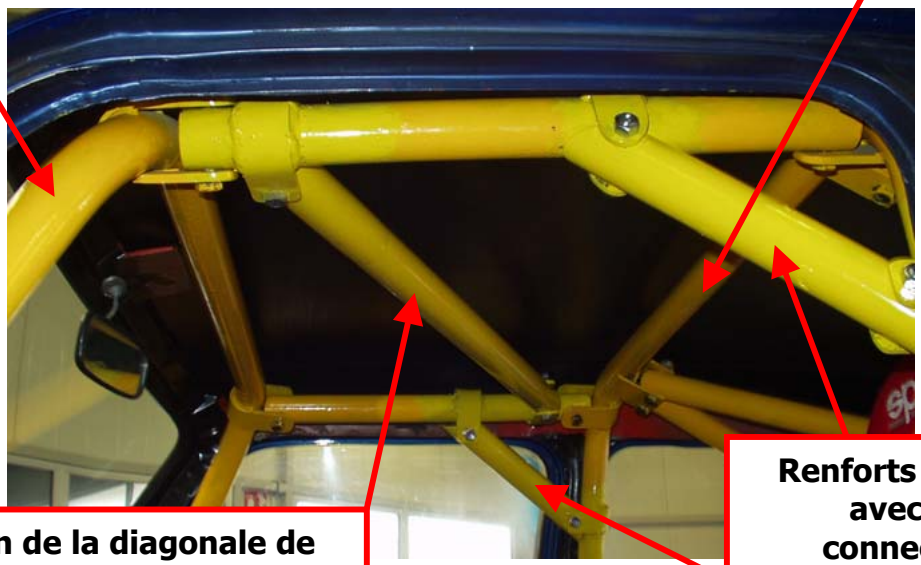

La position de la diagonale de toit n'est pas conforme. Elle doit être fixée sur l'arceau avant et l'arceau principal

Renforts latéraux avec des connections conformes à la Note France 253-8.2.2.7

Demi Arceau latéral
Arceau Principal
Connections non soumises à la Note France 253.8.2.2.7
9.9
okuma

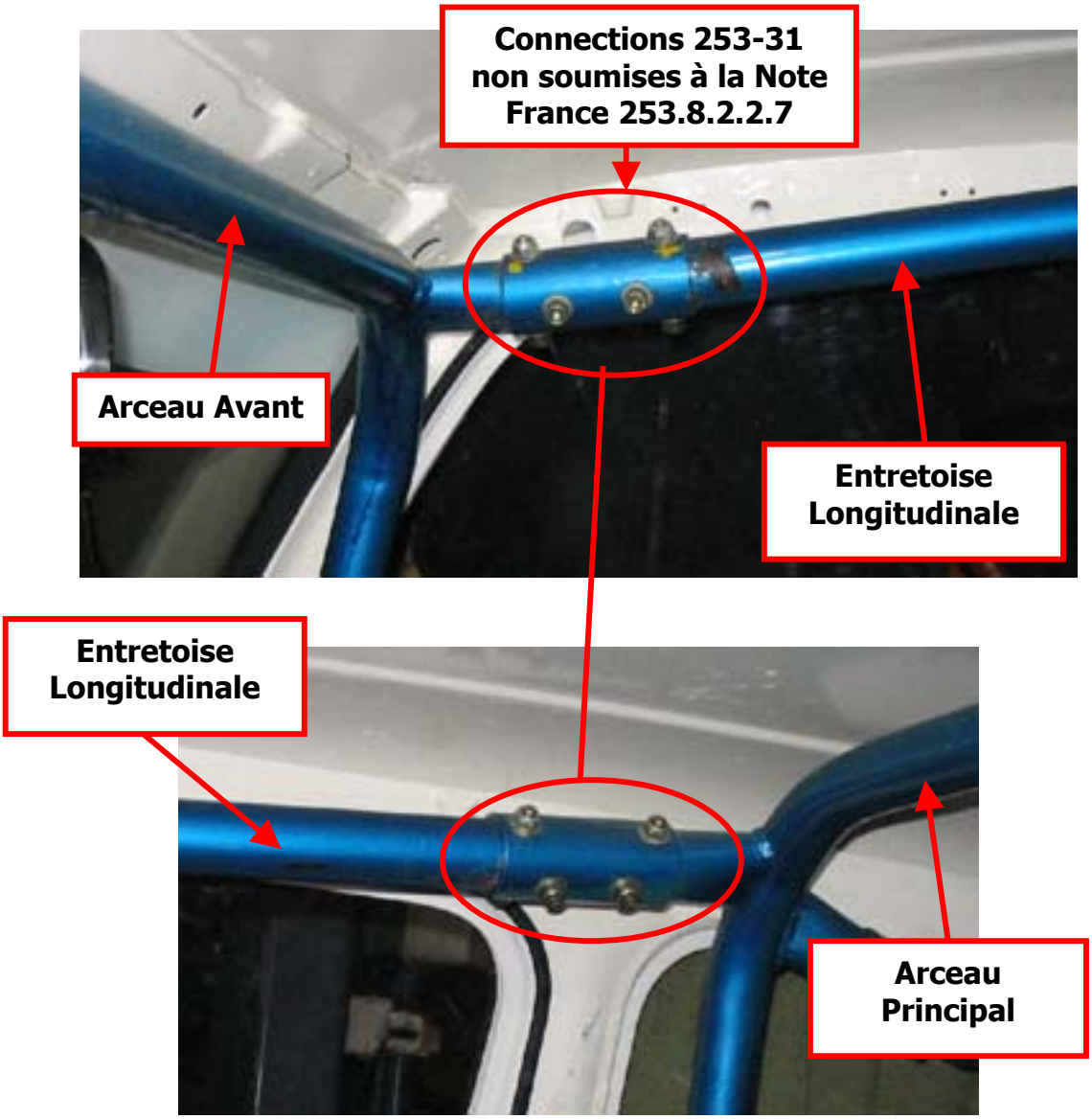
Connections 253-31 non soumises à la Note France 253.8.2.2.7
Arceau Avant
Entretoise Longitudinale
Entretoise Longitudinale
Arceau Principal

Arceau équipé des Brides Alu